SE Headlight Series
| SE Scheinwerfer Serie

User installation Guide | Bedienungsanleitung

E-Bike headlight for speeds up to 25 km/h (Pedelec)
| E-Bike Scheinwerfer bis zu 25 Km/h (Pedelec)

K 2379 SE-70 / SE-90 / SE-90A (Type name. SE)

EN This headlight is for DC power source 6V (5V-16V) only.
Do not use it to an AC power source (e.g. a dynamo)!
Connecting over voltage power may cause the lamp to be destroyed!
The headlight comes without switch, switching on and off by the system of the e-bike.

DE Dieser Scheinwerfer ist nur für eine Gleichspannungsstromquelle (DC) 6V (5V-16V).
Keine Wechselspannungsquelle (z.B. Dynamo) benutzen!
Anschuss an Überspannung kann zur Zerstörung des Scheinwerfers führen!
Scheinwerfer ohne Lichtschalter. Ein- und Ausschalten durch E-Bike System Bedieneinheit.
Hinweis: Die Texte in deutscher Sprache beinhalten teilweise zusätzliche Informationen die nur im Geltungsbereich der StVZO Gültigkeit haben.

Product Overview | Produktübersicht

Model No. SE70D / 90D

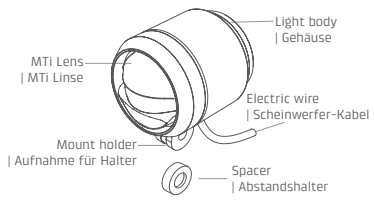

Model No. SE70U / 90U

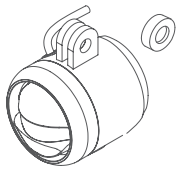

Product Includes | Inhalt:
1 x Headlight with electric wire | 1x Scheinwerfer mit Scheinwerfer-Kabel
1 x Spacer | 1x Abstandshalter

Model No. SE90AD

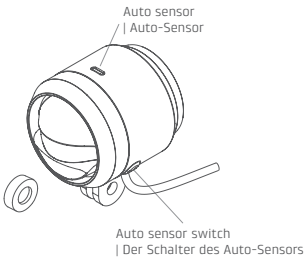

Product Includes | Inhalt:
1 x Headlight with electric wire | 1x Scheinwerfer mit Scheinwerfer-Kabel
1 x Spacer | 1x Abstandshalter

Accessories | Zubehör

Optional accessories, depending on drive system and mounting position.
| Optionales Zubehör, je nach Antriebssystem und Halterposition.

Handlebar bracket / mount: Ø31.8 & 35mm/ universal
| Universeller Kunststoff Lenkerhalter Ø 31.8 / 35mm
Model No. PHBU31850

1 x Handlebar bracket / mount | 1x Lenkerhalter
1 x M4 12mm bolt | 1 x M4 12mm Schraube
1 x M4 nut | 1 x M4 Mutter
1 x M5 20mm bolt | 1 x M5 20mm Schraube
1 x M5 DIN 577 nut | 1 x M5 DIN 577 Mutter
2 x 0.5mm pad | 2 x 0.5mm Pad
2 x 2.5mm pad | 2 x 2.5mm Pad

GoPro style mount for BOSCH Intuvia (BUI251/ BUI255) & Nyon (BUI275) display holder | Halter für BOSCH Intuvia (BUI251/ BUI255) & Nyon (BUI275)
Model no. GO-B01

1 x Mount for Bosch | 1 x Halter für Bosch
1 x M5 20mm bolt | 1 x M5 20mm Schraube
1 x M5 4mm nut | 1 x M5 4mm Mutter

Stem (face cap) adapter
| Vorbau Adapter , Verlängerung GoPro kompatibel
Model no. AP1

1 x Stem (face cap) adapter | 1 x Vorbau Adapter
1 x M5 20mm bolt | 1 x M5 20mm Schraube
1 x M5 4mm nut | 1 x M5 4mm Mutter

Aluminum 2 axles fork mount
| Verstellbarer CNC Aluminium Gabelhalter
Model no. FK2A

1 x 2 axles fork mount | 1x 2 Arme für Halter
2 x M5 Mutual to lock bolt | 2x M5 Halteschrauben
2 x M5 Mutual to lock nut | 2x M5 Kontermutter

Front fender adapter | Schutzblech-Adapter
Model no. AP3

1 x Front fender adapter | 1 x Schutzblech-Adapter
1 x M5 20mm bolt | 1 x M5 20mm Schraube
1 x M5 8 mm bolt | 1 x M5 8mm Schraube
2 x M5 4mm nut | 2 x M5 4mm Mutter

Fork mount for SR Suntour NEX-E, NEX, CR8
| Halter für SR Suntour NEX-E, NEX, CR8
Model no. STU-1
Fork mount for SR Suntour NCX-E
| Halter für SR Suntour NCX-E
Model no. STU-2
Fork mount for SR Suntour SF20-NEX-E25
| Halter für SR Suntour SF20-NEX-E25
Model no. STU-4

1 x Mount for Suntour | 1x Halter für Suntour
1 x M5 20mm bolt | 1 x M5 20mm Schraube
1 x M5 4mm nut | 1 x M5 4mm Mutter

Fork mount for SR Suntour MOBIE 34/45/25/A32, XCR32, XCM32
| Halter für SR Suntour MOBIE 34/45/25/A32, XCR32, XCM32
Model no. STU-3

1 x Mount for Suntour | 1x Halter für Suntour
1 x M5 20mm bolt | 1 x M5 20mm Schraube
1 x M5 4mm nut | 1 x M5 4mm Mutter
1 x M5 10mm bolt | 1 x M5 10mm Schraube
1 x M5 Washer | 1 x M5 Beilagscheibe

Fork mount for FOX AWL
| Halter für FOX AWL
Model no. STU-5

1 x Mount for FOX AWL | 1x Halter für FOX AWL
1 x M5 20mm bolt | 1 x M5 20mm Schraube
1 x M5 4mm nut | 1 x M5 4mm Mutter
2 x M5 10mm bolt | 2 x M5 10mm Schraube

Universal fork mount
| Universeller Kunststoff Gabelhalter
Model no. FKPL

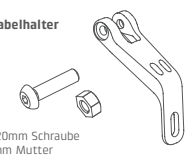

1 x Plastic fork mount
| 1 x Kunststoff Gabelhalter
1 x M5 20mm bolt | 1 x M5 20mm Schraube
1 x M5 4mm nut | 1 x M5 4mm Mutter

K-reflector (front) | K-Reflektor vorne
Model no. RF1

1 x Reflector | 1 x Reflektor

Installation Guide | Installationsanleitung

Handlebar bracket / mount: Ø31.8 & 35mm/ universal | Universeller Kunststoff Lenkerhalter Ø 31.8 / 35mm

Available for SE70D / 90D / 90AD | Verfügbar für SE70D / 90D / 90AD

Model No. PHBU31850
Includes | Inhalt:
1 x Handlebar bracket / mount | 1x Lenkerhalter
1 x M4 12mm bolt | 1 x M4 12mm Schraube
1 x M4 nut | 1 x M4 Mutter
1 x M5 20mm bolt | 1 x M5 20mm Schraube
1 x M5 DIN 577 nut | 1 x M5 DIN 577 Mutter
2 x 0.5mm pad | 2 x 0.5mm Pad
2 x 2.5mm pad | 2 x 2.5mm Pad

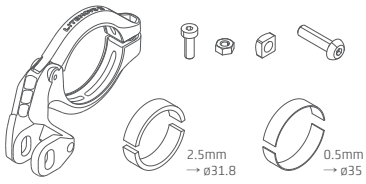

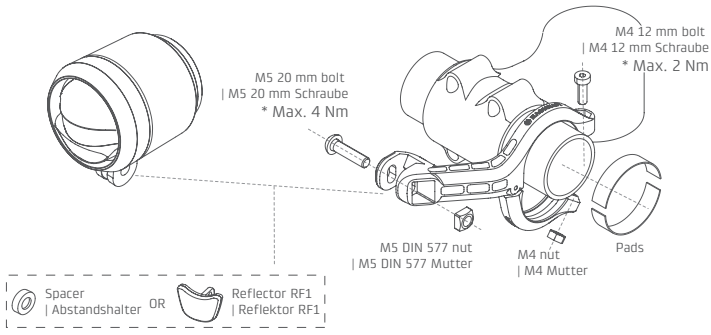

GoPro style mount for BOSCH Intuvia (BUI251/ BUI255) & Nyon (BUI275) display holder | Halter für BOSCH Intuvia (BUI251/ BUI255) & Nyon (BUI275)

Available for SE70U / 90U | Verfügbar für SE70U / 90U

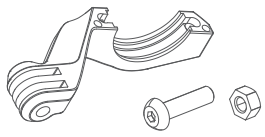

Model no. GO-B01
Includes | Inhalt:
1 x Mount for Bosch | 1 x Halter für Bosch
1 x M5 20mm bolt | 1 x M5 20mm Schraube
1 x M5 4mm nut | 1 x M5 4mm Mutter

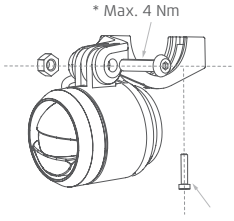

* M4 Bolt for Bosch
(Not included)
| M4 Schraube für Bosch
(Nicht im Lieferumfang)
* Max. 1 Nm

Front fender adapter | Schutzblech-Adapter

Available for SE70D / 90D / 90AD
| Verfügbar für SE70D / 90D / 90AD

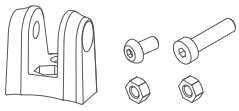

Model no. AP3
Includes | Inhalt:
1 x Front fender adapter
| 1 x Schutzblech-Adapter
1 x M5 20mm bolt | 1 x M5 20mm Schraube
1 x M5 8 mm bolt | 1 x M5 8mm Schraube
2 x M5 4mm nut | 2 x M5 4mm Mutter

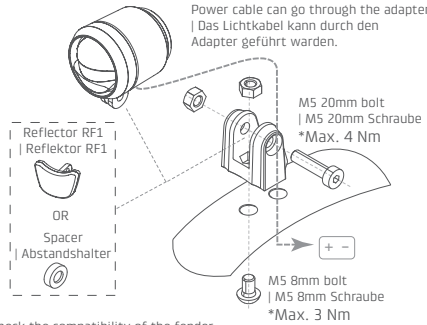

The Fender is not included in the package. Please check the compatibility of the fender.
| Das Schutzblech ist nicht im Lieferumfang enthalten. Bitte prüfen Sie die Kompatibilität des Schutzblechs.

Stem (face cap) adapter | Vorbau Adapter , Verlängerung GoPro kompatibel

Available for SE70D / 90D / 90AD | Verfügbar für SE70D / 90D / 90AD

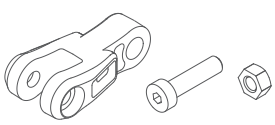

Model no. AP1
Includes | Inhalt:
1 x Stem (face cap) adapter | 1 x Vorbau Adapter
1 x M5 20mm bolt | 1 x M5 20mm Schraube
1 x M5 4mm nut | 1 x M5 4mm Mutter

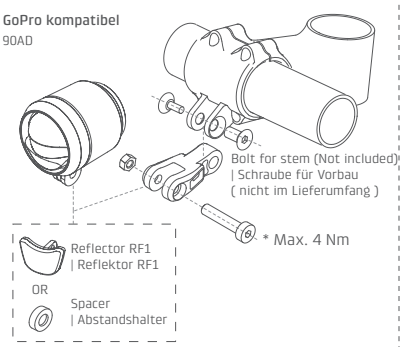

Mount on stem | Am Vorbau

Available for SE70U / 90U, remark for OEM
| Verfügbar für SE70U / 90U, hinweis für OEM

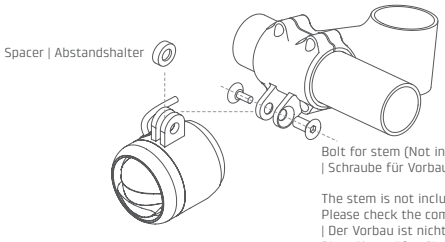

The stem is not included in the package.
Please check the compatibility of the stem.
| Der Vorbau ist nicht im Lieferumfang.
Bitte überprüfen Sie die Komptabilität des Vorbaus.

Aluminum 2 axles fork mount | Verstellbarer CNC Aluminium Gabelhalter

Available for SE70D / 90D / 90AD | Verfügbar für SE70D / 90D / 90AD

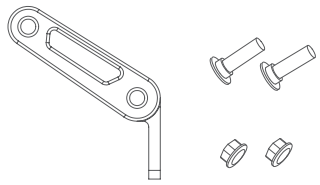

Model no. FK2A
Includes | Inhalt:
1 x 2 axles fork mount | 1x 2 Arme für Halter
2 x M5 Mutual to lock bolt | 2 x M5 Halteschrauben
2 x M5 Mutual to lock nut | 2 x M5 Kontermutter

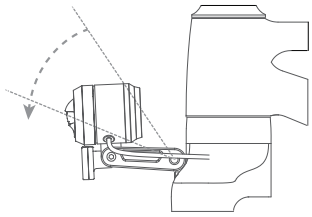

30 degree adjustable | 30 Grad verstellbar

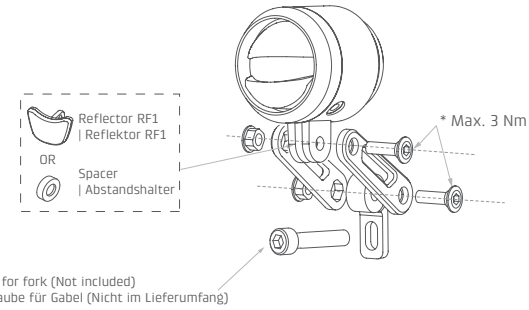

Universal fork mount | Universal Gabelhalter

Available for SE70D / 90D / 90AD | Verfügbar für SE70D / 90D / 90AD

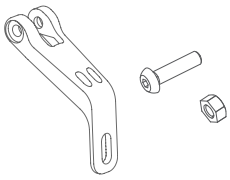

Model No. FKPL
Includes | Inhalt:
1 x Plastic fork mount | 1 x Kunststoff Gabelhalter
1 x M5 20mm bolt | 1 x M5 20mm Schraube
1 x M5 4mm nut | 1 x M5 4mm Mutter

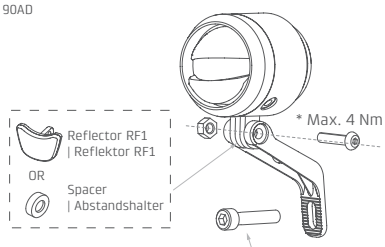

Fork mount for SR Suntour MOBIE 34/45/25/A32, XCR32, XCM32 | Halter für SR Suntour MOBIE 34/45/25/A32, XCR32, XCM32

Available for SE70D / 90D / 90AD | Verfügbar für SE70D / 90D / 90AD

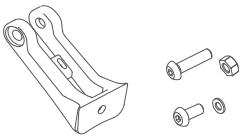

Model No. STU-3
Includes | Inhalt:
1 x Mount for Suntour | 1 x Halter für Suntour
1 x M5 20mm bolt | 1 x M5 20mm Schraube
1 x M5 4mm nut | 1 x M5 4mm Mutter
1 x M5 10mm bolt | 1 x M5 10mm Schraube
1 x M5 Washer | 1 x M5 Beilagscheibe

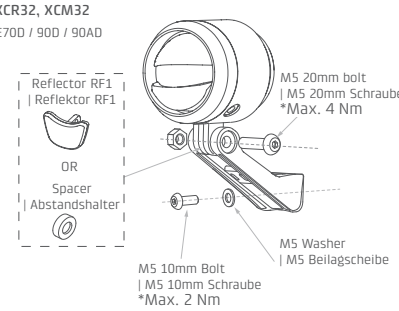

Fork mount for FOX AWL | Halter für FOX AWL

Available for SE70D / 90D / 90AD | Verfügbar für SE70D / 90D / 90AD

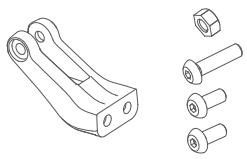

Model No. STU-5
Includes | Inhalt:
1 x Mount for FOX AWL | 1 x Halter für FOX AWL
1 x M5 20mm bolt | 1 x M5 20mm Schraube
1 x M5 4mm nut | 1 x M5 4mm Mutter
2 x M5 10mm bolt | 2 x M5 10mm Schraube

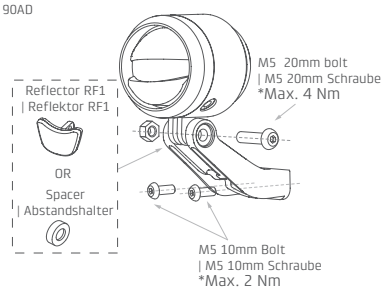

Fork mount for SR Suntour NEX-E, NEX, CR8 | Halter für SR Suntour NEX-E, NEX, CR8

Fork mount for SR Suntour NCX-E | Halter für SR Suntour NCX-E

Fork mount for SR Suntour SF20-NEX-E25| Halter für SR Suntour SF20-NEX-E25

Available for SE70D / 90D / 90AD | Verfügbar für SE70D / 90D / 90AD

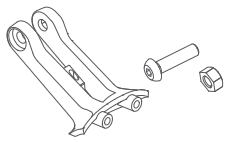

Model No. STU-1 / STU-2 / STU-4
Includes | Inhalt:
1 x Mount for Suntour | 1 x Halter für Suntour
1 x M5 20mm bolt | 1 x M5 20mm Schraube
1 x M5 4mm nut | 1 x M5 4mm Mutter

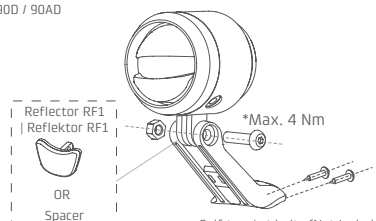

Self tapping bolts (Not Included)
| Selbstschneidende Schrauben
(nicht im Lieferumfang)
*Max. 0.5 Nm

Auto sensor | Auto-sensor

Available for SE90AD | Verfügbar für SE90AD

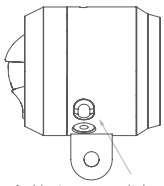

Ambient sensor switch
| Umgebungssensor Schalter

Auto sensor is switched on by default while the headlight is on.
The auto sensor switch shows red light when the sensor is actived.
Push the switch to disable the sensor.The red light turns off when sensor is disabled.
| Der Auto-Sensor ist standardmäßig aktiv, wenn der Scheinwerfer eingeschaltet ist.
Der Schalter des Auto-Sensors leuchtet rot, wenn der Sensor aktiv ist.
Drücken Sie den Schalter, um den Sensor zu deaktivieren.
Das rote Licht schaltet sich aus, wenn der Sensor deaktiviert ist.

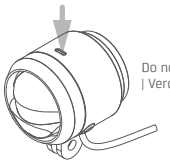

Do not cover the auto sensor.
| Verdecken Sie den Auto-Sensor nicht!

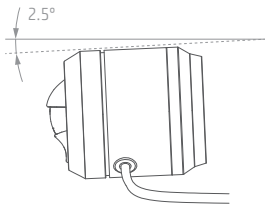

IMPORTANT! 2.5 DEGREES DOWNWARD INSTALLATION.
| WICHTIG! INSTALLATION MIT 2.5 GRAD NACH UNTEN.

Technical Data | Technische Daten

Technical modification reserved.These headlights have been developed for use on bikes with speeds up to 25 km/h (Pedelecs).
| Technische Änderungen vorbehalten.Diese Scheinwerfer sind für Fahrräder bis zu 25 Km/h (Pedelecs) entwickelt worden.

Model name.	SE-90A	SE-90	SE-70
Model no.	SE90AD	SE90D SE90U	SE70D SE70U
S/N	0024	0021	0018
Light output | Lichtleistung	Standard: 90 lux Day Light: 30 lux	90 lux	70 lux
Optical technology | Optische Technologie	MTi	MTi	MTi
Light source | Lichtquelle	LED *1	LED *1	LED *1
Input voltage (DC) | Eingangsspannung (DC)	6V (5V-16V)	6V (5V-16V)	6V (5V-16V)
Power consumption | Energieverbrauch	Standard: 5W Day Light: 1.5W	5W	4W
Cable diameter | Kabeldurchmesser	ø 4 mm	ø 4 mm	ø 4 mm
Cable length | Kabellänge	1400mm	1400mm	1400mm
IP rating | IP Klasse	IP56	IP56	IP56
Operating temperature (°C) | Temperaturbereich (°C)	-25 ~ +50	-25 ~ +50	-25 ~ +50
Material	Plastic	Plastic	Plastic
Weight (w/o cable) | Gewicht (ohne Kabel)	67g	66g	66g
Dimension (WXHXL) | Maße (BxHxL)	ø 43.5 x 49 mm	ø 43.5 x 49 mm	ø 43.5 x 49 mm
Reflector (optional) | Reflektor (optional)	RF1	RF1	RF1
Compliance | Regelkonformität	RoHS / CE / Prop 65	RoHS / CE / Prop 65	RoHS / CE / Prop 65
Type of approval | Art der Genehmigung	StVZO-K / ISO 6742	StVZO-K / ISO 6742	StVZO-K / ISO 6742
Approval number | Genehmigungsnummer	~ K 2379	~ K 2379	~ K 2379

Caution | VORSICHT

EN

- When mounting the litemove lights, please use the original screws and small parts from the package.
- Please take care to tighten the screws with the right torque shown on each model.
- Never use a high-pressure hose or alcohol-containing fluids to clean.
  Do not use aggressive cleaning agents (also no alcohol!)
- According to German StVZO §67, the light needs to be mounted properly to be ready for use.
- Prior to every ride, a secure and sturdy connection of the light to its mounting bracket and of the mounting bracket to the bicycle must be checked and ensured.
- Mounting height of the headlight should be at least 400 mm and a maximum of 1200 mm above the ground.
- If an LED has failed, the headlight must be replaced.

DE

- Bei Installation des LITEMOVE Scheinwerfers bitte die der Packung beiliegende Schrauben und Kleinteile verwenden.
- Bitte beachten Sie bei Anzug der Schrauben das richtige Anzugsmoment laut Aufdruck auf dem Produkt.
- Niemals hohen Luftdruck oder alkoholhaltige Flüssigkeiten zur Reinigung verwenden.
  Keine aggressiven Reiniger verwenden (ebenso keinen Alkohol).
- Nach StVZO §67 müssen die lichttechnischen Einrichtungen vorschriftsmäßig und fest angebracht sowie einsatzbereit sein. Lichttechnische Einrichtungen dürfen nicht verdeckt sein.
- Stellen sie den Lichtkegel des Scheinwerfers so ein, dass die Mitte des Lichtkegels in 5m halb so hoch ist wie der Scheinwerfer selbst.
- Anbauhöhe des Scheinwerfers sollte mindesten 400 mm und maximal 1200 mm über dem Boden betragen.
- Wenn eine LED ausgefallen ist muss der Scheinwerfer ersetzt werden.
- Es wird darauf hingewiesen, dass eine Verwendung nur an Fahrräder mit elektrischer Tretunterstützung erlaubt ist, wenn nach entladungsbedingter Abschaltung des Unterstützungsantriebs noch eine ununterbrochene Stromversorgung der Beleuchtungsanlage über mindestens zwei Stunden gewährleistet ist, oder wenn der Antriebsmotor als Lichtmaschine übergangsweise benutzt werden kann, um auch weiterhin die Lichtanlage mit Strom zu versorgen.

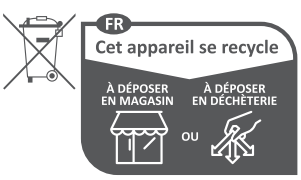

Points de collecte sur www.quefairedemesdechets.fr

22 PAP

info@lite-move.com
www.lite-move.com

M-SE-OE01-B31108

LITEMOVE